見積参考資料

工事名　Ｒ１三土　赤ハデ谷　東・山根　流路工事（１）

◇経費情報◇

工種区分	砂防・地すべり等工事
単価地区	三好１
施工地域・工事場所	補正無し（地方部　施工場所が一般交通等の影響を受けない場合）
前金支出割合	補正を行わない
契約保証	金銭的保証
現場環境改善費	計上しない

注意

「見積参考資料」は入札参加者の迅速で適正な工事費の見積りのための一資料であり、請負契約を拘束するものではない。

設計内訳書（本01）

工事名	Ｒ１三土　赤ハデ谷　東・山根　流路工事（１）	事業区分 工事区分	砂防･地すべり対策 流路

工事区分・工種・種別・細別	規格	単位	数量	単価	金額	数量・金額増減	摘要
流路		式	1				
砂防土工		式	1				
掘削工		式	1				
掘削	土質:土砂,施工方法:現場制約あり	m3	40				単　1号
掘削(砂防)	土質:土砂,施工数量:3,000m3未満,障害:無し	m3	230				単　2号
掘削(砂防)	土質:土砂,施工数量:3,000m3未満,障害:無し	m3	40				単　3号
盛土工		式	1				
盛土(発生土)	施工幅員:2.5m未満	m3	7				単　4号
床固め工		式	1				
作業土工		式	1				
床掘り(掘削(砂防))	土質:土砂	m3	40				単　5号
埋戻し	土質:土砂	m3	100				単　6号
基面整正		m2	90				単　7号

設計内訳書（本01）

工事名	Ｒ１三土　赤ハデ谷　東・山根　流路工事（１）	事業区分 工事区分	砂防･地すべり対策 流路

工事区分・工種・種別・細別	規格	単位	数量	単価	金額	数量・金額増減	摘要
垂直壁工		式	1				
ｺﾝｸﾘｰﾄ	ｺﾝｸﾘｰﾄ規格:18-5-40(高炉B),養生費:一般養生,ｺﾝｸﾘｰﾄ夜間割増:無し	m3	22				単　8号
目地板	目地板の種類:瀝青質目地板t=10,目地板厚さ:厚10mm	m2	6				単　9号
型枠	型枠の種類:一般型枠	m2	66				単　10号
足場		m	18				単　11号
側壁工		式	1				
ｺﾝｸﾘｰﾄ	ｺﾝｸﾘｰﾄ規格:18-5-40(高炉B),養生費:一般養生,ｺﾝｸﾘｰﾄ夜間割増:無し	m3	151				単　12号
目地板	目地板の種類:瀝青質目地板t=10,目地板厚さ:厚10mm	m2	15				単　13号
水抜ﾊﾟｲﾌﾟ	管径･管種類:VP-65,ﾌｨﾙﾀｰ:有り	m	50				単　14号
型枠	型枠の種類:一般型枠	m2	300				単　15号
足場	安全ﾈｯﾄ:無し	掛m2	150				単　16号
水叩工		式	1				
ｺﾝｸﾘｰﾄ	ｺﾝｸﾘｰﾄ規格:18-5-40(高炉B),養生費:一般養生,ｺﾝｸﾘｰﾄ夜間割増:無し	m3	32				単　17号

設計内訳書（本01）

工事名	Ｒ１三土　赤ハデ谷　東・山根　流路工事（１）	事業区分 工事区分	砂防･地すべり対策 流路

工事区分・工種・種別・細別	規格	単位	数量	単価	金額	数量・金額増減	摘要
目地板	目地板の種類:瀝青質目地板t=10,目地板厚さ:厚10mm	m2	13				単　18号
構造物撤去工		式	1				
構造物取壊し工		式	1				
ｺﾝｸﾘｰﾄ取壊し運搬処理		m3	5				単　19号
砂防堰堤		式	1				
砂防土工		式	1				
埋戻し工		式	1				
埋戻し	土質:土砂	m3	260				単　20号
ｺﾝｸﾘｰﾄ堰堤工		式	1				
ｺﾝｸﾘｰﾄ側壁工		式	1				
ｺﾝｸﾘｰﾄ	ｺﾝｸﾘｰﾄ規格:18-5-40(高炉B),養生費:一般養生,生ｺﾝｸﾘｰﾄ割増額:無し	m3	22				単　21号
目地板	目地板の種類:瀝青質目地板t=10,目地板厚さ:厚10mm	m2	8				単　22号
水抜ﾊﾟｲﾌﾟ	管径･管種類:VP-65,ﾌｨﾙﾀｰ:有り	m	7				単　23号

設計内訳書（本01）

工事名	Ｒ１三土　赤ハデ谷　東・山根　流路工事（１）	事業区分 工事区分	砂防･地すべり対策 砂防堰堤

工事区分・工種・種別・細別	規格	単位	数量	単価	金額	数量・金額増減	摘要
型枠	型枠の種類:一般型枠	m2	40				単　24号
足場	安全ﾈｯﾄ:無し	掛m2	20				単　25号
直接工事費		式	1				
共通仮設		式	1				
共通仮設費（率計上）		式	1				
純工事費		式	1				
現場管理費		式	1				
工事原価		式	1				
一般管理費等		式	1				
工事価格		式	1				
消費税額及び地方消費税額		式	1				
工事費計		式	1				

１次単価表

単価使用年月	2019.07
歩掛適用年月	2019.07
労務調整係数	1.000-00000　0.0　0

単　1号	掘削	土質:土砂,施工方法:現場制約あり	単位	m3	単位数量	1	単価	

名称・規格	条件	単位	数量	単価	金額	摘要
掘削	土砂,現場制約あり	m3	1			
合計						
単価						円／m3

１次単価表

単価使用年月	2019.07
歩掛適用年月	2019.07
労務調整係数	1.000-00000　0.0　0

単　2号	掘削(砂防)	土質:土砂,施工数量:3,000m3未満, 障害:無し	単位	m3	単位数量	1	単価	

名称・規格	条件	単位	数量	単価	金額	摘要
掘削(砂防)	土砂,3,000m3未満,無し	m3	1			
合計						
単価						円／m3

1次単価表

単価使用年月	2019.07
歩掛適用年月	2019.07
労務調整係数	1.000-00000　0.0　0

単　3号	掘削(砂防)	土質:土砂,施工数量:3,000m3未満, 障害:無し	単位	m3	単位数量	1	単価	

名称・規格	条件	単位	数量	単価	金額	摘要
掘削(砂防)	土砂,3,000m3未満,無し	m3	1			
合計						
単価						円／m3

1次単価表

単価使用年月	2019.07
歩掛適用年月	2019.07
労務調整係数	1.000-00000　0.0　0

単　4号	盛土(発生土)	施工幅員:2.5m未満	単位	m3	単位数量	1	単価	

名称・規格	条件	単位	数量	単価	金額	摘要
埋戻し	最大埋戻幅1m以上4m未満	m3	1			
合計						
単価						円／m3

１次単価表

単価使用年月	2019.07
歩掛適用年月	2019.07
労務調整係数	1.000-00000　0.0　0

単　5号	床掘り(掘削(砂防))	土質:土砂	単位	m3	単位数量	1	単価	

名称・規格	条件	単位	数量	単価	金額	摘要
掘削(砂防)	土砂,3,000m3未満,無し	m3	1			
合計						
単価						円／m3

１次単価表

単価使用年月	2019.07
歩掛適用年月	2019.07
労務調整係数	1.000-00000　0.0　0

単　6号	埋戻し	土質:土砂	単位	m3	単位数量	1	単価	

名称・規格	条件	単位	数量	単価	金額	摘要
埋戻し	最大埋戻幅1m以上4m未満	m3	1			
合計						
単価						円／m3

1次単価表

単価使用年月	2019.07
歩掛適用年月	2019.07
労務調整係数	1.000-00000　0.0　0

単　7号	基面整正		単位	m2	単位数量	1	単価	
名称・規格		条件	単位	数量	単価	金額	摘要	
基面整正			m2	1				
合計								
単価							円／m2	

1次単価表

単価使用年月	2019.07
歩掛適用年月	2019.07
労務調整係数	1.000-00000　0.0　0

単　8号	ｺﾝｸﾘｰﾄ	ｺﾝｸﾘｰﾄ規格:18-5-40(高炉B),養生費:一般養生,ｺﾝｸﾘｰﾄ夜間割増:無し	単位	m3	単位数量	1	単価	
名称・規格		条件	単位	数量	単価	金額	摘要	
一般部ｺﾝｸﾘｰﾄ打設		10m3/日以上50m3/日未満,無,18-5-40(高炉B),無,一般養生,無,標準(1.0)	m3	1			単　26号	
合計								
単価							円／m3	

1次単価表

単価使用年月	2019.07
歩掛適用年月	2019.07
労務調整係数	1.000-00000　0.0　0

単　9号	目地板	目地板の種類:瀝青質目地板t=10,目地板厚さ:厚10mm	単位	m2	単位数量	1	単価	

名称・規格	条件	単位	数量	単価	金額	摘要
目地板	瀝青質目地板t=10	m2	1			
合計						
単価						円／m2

1次単価表

単価使用年月	2019.07
歩掛適用年月	2019.07
労務調整係数	1.000-00000　0.0　0

単　10号	型枠	型枠の種類:一般型枠	単位	m2	単位数量	1	単価	

名称・規格	条件	単位	数量	単価	金額	摘要
型枠工[砂防]	無,標準(1.0)	m2	1			単　27号
合計						
単価						円／m2

1次単価表

単価使用年月	2019.07
歩掛適用年月	2019.07
労務調整係数	1.000-00000　0.0　0

単　11号	足場		単位	m	単位数量	1	単価	

名称・規格	条件	単位	数量	単価	金額	摘要
足場設置･撤去[砂防]		m	1			単　28号
合計						
単価						円／m

1次単価表

単価使用年月	2019.07
歩掛適用年月	2019.07
労務調整係数	1.000-00000　0.0　0

単　12号	ｺﾝｸﾘｰﾄ	ｺﾝｸﾘｰﾄ規格:18-5-40(高炉B),養生費:一般養生,ｺﾝｸﾘｰﾄ夜間割増:無し	単位	m3	単位数量	1	単価	

名称・規格	条件	単位	数量	単価	金額	摘要
一般部ｺﾝｸﾘｰﾄ打設	10m3/日以上50m3/日未満,無,18-5-40(高炉B),無,一般養生,無,標準(1.0)	m3	1			単　26号
合計						
単価						円／m3

1次単価表

単価使用年月	2019.07
歩掛適用年月	2019.07
労務調整係数	1.000-00000　0.0　0

単　13号	目地板	目地板の種類:瀝青質目地板t=10,目地板厚さ:厚10mm	単位	m2	単位数量	1	単価	

名称・規格	条件	単位	数量	単価	金額	摘要
目地板	瀝青質目地板t=10	m2	1			
合計						
単価						円／m2

1次単価表

単価使用年月	2019.07
歩掛適用年月	2019.07
労務調整係数	1.000-00000　0.0　0

単　14号	水抜ﾊﾟｲﾌﾟ	管径･管種類:VP-65,ﾌｨﾙﾀｰ:有り	単位	m	単位数量	1	単価	

名称・規格	条件	単位	数量	単価	金額	摘要
材料費(m)		m	1			単　29号
合計						
単価						円／m

1次単価表

単価使用年月	2019.07
歩掛適用年月	2019.07
労務調整係数	1.000-00000　0.0　0

単　15号	型枠	型枠の種類:一般型枠	単位	m2	単位数量	1	単価	

名称・規格	条件	単位	数量	単価	金額	摘要
型枠	一般型枠,鉄筋･無筋構造物	m2	1			
合計						
単価						円／m2

1次単価表

単価使用年月	2019.07
歩掛適用年月	2019.07
労務調整係数	1.000-00000　0.0　0

単　16号	足場	安全ﾈｯﾄ:無し	単位	掛m2	単位数量	1	単価	

名称・規格	条件	単位	数量	単価	金額	摘要
足場工	単管傾斜足場,不要,標準(1.0)	掛m2	1			単　30号
合計						
単価						円／掛m2

1次単価表

単価使用年月	2019.07
歩掛適用年月	2019.07
労務調整係数	1.000-00000　0.0　0

単　17号	ｺﾝｸﾘｰﾄ	ｺﾝｸﾘｰﾄ規格:18-5-40(高炉B),養生費:一般養生,ｺﾝｸﾘｰﾄ夜間割増:無し	単位	m3	単位数量	1	単価	

名称・規格	条件	単位	数量	単価	金額	摘要
一般部ｺﾝｸﾘｰﾄ打設	10m3/日以上50m3/日未満,無,18-5-40(高炉B),無,一般養生,無,標準(1.0)	m3	1			単　26号
合計						
単価						円／m3

1次単価表

単価使用年月	2019.07
歩掛適用年月	2019.07
労務調整係数	1.000-00000　0.0　0

単　18号	目地板	目地板の種類:瀝青質目地板t=10,目地板厚さ:厚10mm	単位	m2	単位数量	1	単価	

名称・規格	条件	単位	数量	単価	金額	摘要
目地板	瀝青質目地板t=10	m2	1			
合計						
単価						円／m2

1次単価表

単価使用年月	2019.07
歩掛適用年月	2019.07
労務調整係数	1.000-00000　0.0　0

単　19号	ｺﾝｸﾘｰﾄ取壊し運搬処理		単位	m3	単位数量	1	単価	
名称・規格		条件	単位	数量	単価	金額	摘要	
構造物とりこわし･運搬･処分 (複合)		無筋構造物,機械施工+ﾀﾞﾝﾌﾟﾄﾗｯｸ10t 積級,無し,無し,不要,無し,9.5以下	m3	1			単　31号	
合計								
単価							円／m3	

1次単価表

単価使用年月	2019.07
歩掛適用年月	2019.07
労務調整係数	1.000-00000　0.0　0

単　20号	埋戻し	土質:土砂	単位	m3	単位数量	1	単価	
名称・規格		条件	単位	数量	単価	金額	摘要	
埋戻し		最大埋戻幅1m以上4m未満	m3	1				
合計								
単価							円／m3	

1次単価表

単価使用年月	2019.07
歩掛適用年月	2019.07
労務調整係数	1.000-00000　0.0　0

単　21号	ｺﾝｸﾘｰﾄ	ｺﾝｸﾘｰﾄ規格:18-5-40(高炉B),養生費:一般養生,生ｺﾝｸﾘｰﾄ割増額:無し	単位	m3	単位数量	1	単価	

名称・規格	条件	単位	数量	単価	金額	摘要
一般部ｺﾝｸﾘｰﾄ打設	10m3/日以上50m3/日未満,無,18-5-40(高炉B),無,一般養生,無,標準(1.0)	m3	1			単　26号
合計						
単価						円／m3

1次単価表

単価使用年月	2019.07
歩掛適用年月	2019.07
労務調整係数	1.000-00000　0.0　0

単　22号	目地板	目地板の種類:瀝青質目地板t=10,目地板厚さ:厚10mm	単位	m2	単位数量	1	単価	

名称・規格	条件	単位	数量	単価	金額	摘要
目地板	瀝青質目地板t=10	m2	1			
合計						
単価						円／m2

1次単価表

単価使用年月	2019.07
歩掛適用年月	2019.07
労務調整係数	1.000-00000　0.0　0

単　23号	水抜ﾊﾟｲﾌﾟ	管径･管種類:VP-65,ﾌｨﾙﾀｰ:有り	単位	m	単位数量	1	単価	

名称・規格	条件	単位	数量	単価	金額	摘要
材料費(m)		m	1			単　29号
合計						
単価						円／m

1次単価表

単価使用年月	2019.07
歩掛適用年月	2019.07
労務調整係数	1.000-00000　0.0　0

単　24号	型枠	型枠の種類:一般型枠	単位	m2	単位数量	1	単価	

名称・規格	条件	単位	数量	単価	金額	摘要
型枠	一般型枠,鉄筋･無筋構造物	m2	1			
合計						
単価						円／m2

1次単価表

単価使用年月	2019.07
歩掛適用年月	2019.07
労務調整係数	1.000-00000　0.0　0

単　25号	足場	安全ﾈｯﾄ:無し	単位	掛m2	単位数量	1	単価	

名称・規格	条件	単位	数量	単価	金額	摘要
足場工	単管傾斜足場,不要,標準(1.0)	掛m2	1			単　30号
合計						
単価						円／掛m2

２次単価表

単価使用年月	2019.07
歩掛適用年月	2019.07
労務調整係数	1.000-00000　0.0　0

単　26号	一般部ｺﾝｸﾘｰﾄ打設	10m3/日以上50m3/日未満,無,18-5-40(高炉B),無,一般養生,無,標準(1.0)	単位	m3	単位数量	100	単価	

名称・規格	条件	単位	数量	単価	金額	摘要
土木一般世話役		人				
特殊作業員		人				
普通作業員		人				
生ｺﾝｸﾘｰﾄ 18-5-40 高炉		m3	104			
ﾗﾌﾃﾚｰﾝｸﾚｰﾝ[油圧伸縮ｼﾞﾌﾞ型] 25t吊		日	1.7			
諸雑費(率+まるめ)		式	1			
合計						
単価						円／m3

２次単価表

単価使用年月	2019.07
歩掛適用年月	2019.07
労務調整係数	1.000-00000　0.0　0

単　27号	型枠工[砂防]	無,標準(1.0)	単位	m2	単位数量	100	単価	

名称・規格	条件	単位	数量	単価	金額	摘要
型枠工[砂防工](一般型枠)	標準(1.0)	m2	100			単　32号
諸雑費(まるめ)		式	1			
合計						
単価						円／m2

２次単価表

単価使用年月	2019.07
歩掛適用年月	2019.07
労務調整係数	1.000-00000　0.0　0

単　28号	足場設置･撤去[砂防]		単位	m	単位数量	10	単価	

名称・規格	条件	単位	数量	単価	金額	摘要
土木一般世話役		人				
とび工		人				
普通作業員		人				
諸雑費(率+まるめ)		式	1			
合計						
単価						円／m

２次単価表

単価使用年月	2019.07
歩掛適用年月	2019.07
労務調整係数	1.000-00000　0.0　0

単　29号	材料費(m)		単位	m	単位数量	1	単価	

名称・規格	条件	単位	数量	単価	金額	摘要
材料費 VP-65		m	1			
合計						
単価						円／m

２次単価表

単価使用年月	2019.07
歩掛適用年月	2019.07
労務調整係数	1.000-00000　0.0　0

単　30号	足場工	単管傾斜足場,不要,標準(1.0)	単位	掛m2	単位数量	100	単価	

名称・規格	条件	単位	数量	単価	金額	摘要
土木一般世話役		人				
とび工		人				
普通作業員		人				
ﾗﾌﾃﾚｰﾝｸﾚｰﾝ[油圧伸縮ｼﾞﾌﾞ型] 25t吊		日	0.8			
諸雑費(率+まるめ)		式	1			
合計						
単価						円／掛m2

２次単価表

単価使用年月	2019.07
歩掛適用年月	2019.07
労務調整係数	1.000-00000　0.0　0

単　31号	構造物とりこわし･運搬･処分 (複合)	無筋構造物,機械施工+ﾀﾞﾝﾌﾟﾄﾗｯｸ10t 積級,無し,無し,不要,無し,9.5以下	単位	m3	単位数量	1	単価	

名称・規格	条件	単位	数量	単価	金額	摘要
構造物とりこわし	無筋構造物,機械施工,無し,無し,不要	m3	1			単　33号
処分費(m3)		m3	1			単　34号
殻運搬	Co(無筋･鉄筋)構造物とりこわし,機械積込,無し,9.5km以下,全ての費用	m3	1			
合計						
単価						円／m3

3次単価表

単価使用年月	2019.07
歩掛適用年月	2019.07
労務調整係数	1.000-00000　0.0　0

単　32号	型枠工[砂防工](一般型枠)	標準(1.0)	単位	m2	単位数量	100	単価	

名称・規格	条件	単位	数量	単価	金額	摘要
土木一般世話役		人				
型わく工		人				
普通作業員		人				
ﾗﾌﾃﾚｰﾝｸﾚｰﾝ[油圧伸縮ｼﾞﾌﾞ型] 25t吊		日	2.3			
諸雑費(率+まるめ)		式	1			
合計						
単価						円／m2

3次単価表

単価使用年月	2019.07
歩掛適用年月	2019.07
労務調整係数	1.000-00000　0.0　0

単　33号	構造物とりこわし	無筋構造物,機械施工,無し,無し,不要	単位	m3	単位数量	1	単価	

名称・規格	条件	単位	数量	単価	金額	摘要
無筋構造物 昼間 機械施工 制約無		m3	1			
諸雑費(まるめ)		式	1			
合計						
単価						円／m3

3次単価表

単価使用年月	2019.07
歩掛適用年月	2019.07
労務調整係数	1.000-00000　0.0　0

単　34号	処分費(m3)		単位	m3	単位数量	100	単価	

名称・規格	条件	単位	数量	単価	金額	摘要
処分費		m3	100			
合計						
単価						円／m3

見積単価一覧表

工事名	Ｒ１三土　赤ハデ谷　東・山根　流路工事（１）			
名称	規格	単位	単価	備考
処分費	コンクリート殻	m3	3,500	運搬距離　L=8.8km

数　量　総　括　表

工事区分 (レベル1)	工　種 (レベル2)	種　別 (レベル3)	細　別 (レベル4)	規　格 (レベル5)	単位	数　量	摘　要
流路工							
	砂防土工						
		掘削工					
			人力掘削	土　砂	m^3	42	
			機械掘削	土　砂	m^3	230	
			水替掘削	土　砂	m^3	41	
		盛土工					
			盛　土	1.0m未満	m^3	1	
				1.0m以上2.5m未満	m^3	6	
	流路護岸工						
		作業土工					
			床掘り	土　砂	m^3	43	
			埋　戻	土　砂	m^3	98	
			基面整正	土　砂	m^2	86	

数　量　総　括　表

工事区分 (レベル1)	工　種 (レベル2)	種　別 (レベル3)	細　別 (レベル4)	規　格 (レベル5)	単位	数　量	摘　要
流路工	流路護岸工	側壁護岸工					
			コンクリート	18-5-40	m^3	151	
			型　枠	無筋	m^2	296	
			目 地 材	瀝青質 t=10mm	m^2	15	
			足 場 工	単管傾斜足場	掛m^2	154	
			水抜きパイプ	VPφ65mm	m	50	
			吸出し防止材	300*300*30	m^2	4	
		底版工					
			コンクリート	18-5-40	m^3	32	
			目 地 材	瀝青質 t=10mm	m^2	13	
		護岸付属物設置工					
		1号帯工					
			コンクリート	18-5-40	m^3	22	
			型　枠	鋼製型枠	m^2	66	
			足 場 工	キャットウォーク	m	18	
		3号帯工					
			目 地 材	瀝青質 t=10mm	m^2	6	

土工集計表

細　　別	規　　格	記号	計　　算　　式	単位	小　　計	合　　計
掘削工						
人力掘削	土　砂		土積計算書より	m^3		42.2
機械掘削	土　砂		土積計算書より	m^3		230.2
水替掘削	土　砂		土積計算書より	m^3		41.0
			合計	m^3		313.4
盛土工			右岸　+　左岸　（土積計算書より）			
盛　土	1.0m未満		1.4　+　0.0	m^3		1.4
	1.0m以上2.5m未満		6.1　+　0.0	m^3		6.1
			合計	m^3		7.5
作業土工						
床掘り	土　砂		土積計算書より	m^3		42.8
			右岸　+　左岸　（土積計算書より）			
埋　戻	土　砂		44.6　+　53.4	m^3		98.0
基面整正	土　砂		土積計算書より	m^2		86.2

流路工

土　積　計　算　書

測　点	点間距離	平均距離	人力掘削　土砂			機械掘削　土砂			水替掘削　土砂		
			断面積	平　均	数　量	断面積	平　均	数　量	断面積	平　均	数　量
NO.　0 ＋　0.000	0.000m		0.0			18.0			0.0		
NO.　0 ＋　0.700	0.700m		0.0	0.00	0.0	18.0	18.00	12.6	0.0	0.00	0.0
NO.　0 ＋　1.900	1.200m		0.0	0.00	0.0	9.7	13.85	16.6	2.4	1.20	1.4
NO.　0 ＋　10.000	8.100m										
NO.　0 ＋　13.700	3.700m										
NO.　0 ＋　15.000	1.300m										
NO.　0 ＋　15.700	0.700m										
NO.　0 ＋　17.500	1.800m										
NO.　1 ＋　0.000	2.500m										
NO.　1 ＋　9.100	9.100m										
NO.　1 ＋　10.000	0.900m										
NO.　1 ＋　10.700	0.700m										
NO.　1 ＋　11.900	1.200m		0.0			9.2			0.3		
NO.　2 ＋　0.000	8.100m		7.6	3.80	30.8	29.5	19.35	156.7	6.9	3.60	29.2
NO.　2 ＋　1.500	1.500m		7.6	7.60	11.4	29.5	29.50	44.3	6.9	6.90	10.4
合　計	41.500m				42.2m3			230.2m3			41.0m3

流路工（右岸）

土　積　計　算　書

測　点	点間距離	平均距離	盛土（1.0m未満）			盛土（1.0m以上2.5m未満）					
			断面積	平　均	数　量	断面積	平　均	数　量	断面積	平　均	数　量
NO.　0 ＋　0.000	0.000m		0.0			0.0					
NO.　0 ＋　0.700	0.700m		0.0	0.00	0.0	0.0	0.00	0.0			
NO.　0 ＋　1.900	1.200m		0.0	0.00	0.0	0.0	0.00	0.0			
NO.　0 ＋　10.000	8.100m										
NO.　0 ＋　13.700	3.700m										
NO.　0 ＋　15.000	1.300m										
NO.　0 ＋　15.700	0.700m										
NO.　0 ＋　17.500	1.800m										
NO.　1 ＋　0.000	2.500m										
NO.　1 ＋　9.100	9.100m										
NO.　1 ＋　10.000	0.900m										
NO.　1 ＋　10.700	0.700m		0.0			0.0					
NO.　1 ＋　11.900	1.200m		0.3	0.15	0.2	1.3	0.65	0.8			
NO.　2 ＋　0.000	8.100m		0.0	0.15	1.2	0.0	0.65	5.3			
NO.　2 ＋　1.500	1.500m		0.0	0.00	0.0	0.0	0.00	0.0			
合　計	41.500m				1.4m3			6.1m3			

流路工

土　積　計　算　書

測　点	点間距離	平均距離	床掘り　土砂			埋戻し（右岸）			埋戻し（左岸）		
			断面積	平　均	数　量	断面積	平　均	数　量	断面積	平　均	数　量
NO.　0 ＋　0.000	0.000m		13.1			0.0			0.0		
NO.　0 ＋　0.700	0.700m		13.1	13.10	9.2	0.0	0.00	0.0	0.0	0.00	0.0
NO.　0 ＋　1.900	1.200m		1.5	7.30	8.8	3.7	1.85	2.2	3.1	1.55	1.9
NO.　0 ＋　10.000	8.100m										
NO.　0 ＋　13.700	3.700m										
NO.　0 ＋　15.000	1.300m										
NO.　0 ＋　15.700	0.700m										
NO.　0 ＋　17.500	1.800m										
NO.　1 ＋　0.000	2.500m										
NO.　1 ＋　9.100	9.100m										
NO.　1 ＋　10.000	0.900m										
NO.　1 ＋　10.700	0.700m					6.5			5.0		
NO.　1 ＋　11.900	1.200m		1.6			1.7	4.10	4.9	3.5	4.25	5.1
NO.　2 ＋　0.000	8.100m		3.3	2.45	19.8	5.5	3.60	29.2	5.8	4.65	37.7
NO.　2 ＋　1.500	1.500m		3.3	3.30	5.0	5.5	5.50	8.3	5.8	5.80	8.7
合　計	41.500m				42.8m3			44.6m3			53.4m3

流路工

土　積　計　算　書

測　点	点間距離	平均距離	基面整正								
			断面積	平　均	数　量	断面積	平　均	数　量	断面積	平　均	数　量
NO.　0 ＋　0.000	0.000m		5.5								
NO.　0 ＋　0.700	0.700m		5.5	5.50	3.9						
NO.　0 ＋　1.900	1.200m		3.7	4.60	5.5						
NO.　0 ＋　10.000	8.100m										
NO.　0 ＋　13.700	3.700m										
NO.　0 ＋　15.000	1.300m										
NO.　0 ＋　15.700	0.700m										
NO.　0 ＋　17.500	1.800m										
NO.　1 ＋　0.000	2.500m										
NO.　1 ＋　9.100	9.100m										
NO.　1 ＋　10.000	0.900m										
NO.　1 ＋　10.700	0.700m		4.1								
NO.　1 ＋　11.900	1.200m		4.3	4.20	5.0						
NO.　2 ＋　0.000	8.100m		9.8	7.05	57.1						
NO.　2 ＋　1.500	1.500m		9.8	9.80	14.7						
合　計	41.500m				86.2m2						

護岸工

細　　別	規　　格	記号	計　　算　　式	単位	小　　計	合　　計
1号側壁護岸工						
コンクリート	18-5-40		平均断面計算書より	m^3		0.7
型枠	無　筋	前面+背面	1.3+1.3	m^2		2.6
目地材	瀝青質t=10mm		0.7/10	m^2		0.1
足場工	単管傾斜足場		平均断面計算書より	掛m^2		1.3
水抜きパイプ	VPφ65mm		0.7*1/3	m		0.2
吸出し防止材	300*300*30		1.3*1/3*0.30*0.30	m^2		0.1
4号側壁護岸工						
コンクリート	18-5-40		平均断面計算書より	m^3		0.9
型枠	無　筋	前面+背面	1.3+1.2	m^2		2.5
目地材	瀝青質t=10mm		0.9/10	m^2		0.1
足場工	単管傾斜足場		平均断面計算書より	掛m^2		1.3
水抜きパイプ	VPφ65mm		0.9*1/3	m		0.3
吸出し防止材	300*300*30		1.2*1/3*0.30*0.30	m^2		0.1

護岸工

細　　別	規　　格	記号	計　　算　　式	単位	小　　計	合　　計
3号側壁護岸工						
コンクリート	18-5-40		平均断面計算書より	m^3		87.7
型枠	無　筋	前面+背面	75.6+69	m^2		144.6
目地材	瀝青質t=10mm		87.7/10	m^2		8.8
足場工	単管傾斜足場		平均断面計算書より	掛m^2		75.6
水抜きパイプ	VPφ65mm		87.7*1/3	m		29.2
吸出し防止材	300*300*30		69*1/3*0.30*0.30	m^2		2.1
6号側壁護岸工						
コンクリート	18-5-40		平均断面計算書より	m^3		61.9
型枠	無　筋	前面+背面	75.6+70.7	m^2		146.3
目地材	瀝青質t=10mm		61.9/10	m^2		6.2
足場工	単管傾斜足場		平均断面計算書より	掛m^2		75.6
水抜きパイプ	VPφ65mm		61.9*1/3	m		20.6
吸出し防止材	300*300*30		70.7*1/3*0.30*0.30	m^2		2.1

護岸工　1号側壁護岸工　　平　均　断　面　計　算　書

測　　点	点　間 距　離	護岸高 (mm)	コンクリート			型枠（前面）			型枠（背面）			足場工		
			断面積	平　均	数　量	断面積	平　均	数　量	断面積	平　均	数　量	断面積	平　均	数　量
NO.　0　－ 0.85	0.000	0	0.00			0.00			0.00			0.00		
NO.　0　＋ 0.00	0.850	2800	1.65	0.825	0.70	3.13	1.565	1.33	3.02	1.510	1.28	3.13	1.565	1.33
合計	0.9m				0.7m3			1.3m2			1.3m2			1.3掛m2

護岸工　4号側壁護岸工　　平　均　断　面　計　算　書

測　　点	点　間 距　離	護岸高 (mm)	コンクリート			型枠（前面）			型枠（背面）			足場工		
			断面積	平　均	数　量	断面積	平　均	数　量	断面積	平　均	数　量	断面積	平　均	数　量
NO.　0　－ 0.85	0.000	0	0.00			0.00			0.00			0.00		
NO.　0　＋ 0.00	0.850	2800	2.04	1.020	0.87	3.13	1.565	1.33	2.92	1.460	1.24	3.13	1.565	1.33
合計	0.9m				0.9m3			1.3m2			1.2m2			1.3掛m2

護岸工　3号側壁護岸工　　平　均　断　面　計　算　書

測　　点	点　間 距　離	護岸高 (mm)	コンクリート			型枠（前面）			型枠（背面）			足場工		
			断面積	平　均	数　量	断面積	平　均	数　量	断面積	平　均	数　量	断面積	平　均	数　量
NO.　1　+ 10.70	0.000	3100	3.30			3.47			3.16			3.47		
NO.　2　+ 0.00	9.810	4597	5.93	4.615	45.27	5.14	4.305	42.23	4.69	3.925	38.50	5.14	4.305	42.23
NO.　2　+ 0.11	0.120	4615	5.96	5.945	0.71	5.16	5.150	0.62	4.71	4.700	0.56	5.16	5.150	0.62
NO.　2　+ 3.00	3.050	5657	8.19	7.075	21.58	6.32	5.740	17.51	5.77	5.240	15.98	6.32	5.740	17.51
NO.　2　+ 3.61	0.650	5878	8.71	8.450	5.49	6.57	6.445	4.19	6.00	5.885	3.83	6.57	6.445	4.19
NO.　2　+ 6.55	3.370	0	0.00	4.355	14.68	0.00	3.285	11.07	0.00	3.000	10.11	0.00	3.285	11.07
合計	17.0m				87.7m3			75.6m2			69.0m2			75.6掛m2

護岸工　6号側壁護岸工　　平　均　断　面　計　算　書

測　　点	点　間 距　離	護岸高 (mm)	コンクリート			型枠（前面）			型枠（背面）			足場工		
			断面積	平　均	数　量	断面積	平　均	数　量	断面積	平　均	数　量	断面積	平　均	数　量
NO.　1　+ 10.70	0.000	3100	2.36			3.47			3.24			3.47		
NO.　2　+ 0.00	9.810	4597	4.18	3.270	32.08	5.14	4.305	42.23	4.80	4.020	39.44	5.14	4.305	42.23
NO.　2　+ 0.11	0.120	4615	4.21	4.195	0.50	5.16	5.150	0.62	4.82	4.810	0.58	5.16	5.150	0.62
NO.　2　+ 3.00	3.050	5657	5.74	4.975	15.17	6.32	5.740	17.51	5.91	5.365	16.36	6.32	5.740	17.51
NO.　2　+ 3.61	0.650	5878	6.10	5.920	3.85	6.57	6.445	4.19	6.14	6.025	3.92	6.57	6.445	4.19
NO.　2　+ 6.55	3.370	0	0.00	3.050	10.28	0.00	3.285	11.07	0.00	3.070	10.35	0.00	3.285	11.07
合計	17.0m				61.9m3			75.6m2			70.7m2			75.6掛m2

1号側壁護岸	【1.0m当り】

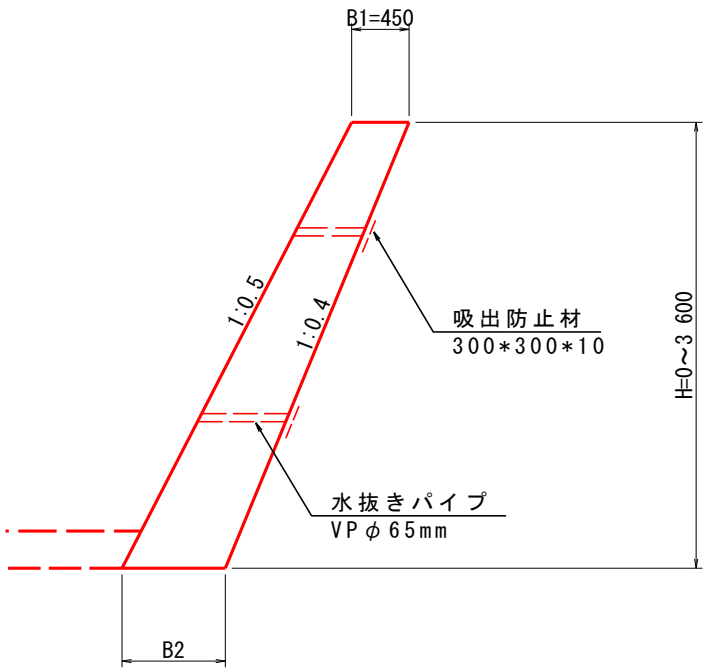

項目	計算式	単位	小計
【H=2.80m】 H=	2.800	m	2.800
B1=	0.45	m	0.450
B2=	0.45+(0.5-0.4)*2.800	m	0.730
コンクリート	1/2*(0.450+0.730)*2.800	m^3	1.65
型枠（前面）	2.800*√(1^2+0.5^2)	m^2	3.13
型枠（背面）	2.800*√(1^2+0.4^2)	m^2	3.02
足場工	2.800*√(1^2+0.5^2)	掛m2	3.13
【H=3.60m】 H=	3.60	m	3.600
B1=	0.45	m	0.450
B2=	0.45+(0.5-0.4)*3.600	m	0.810
コンクリート	1/2*(0.450+0.810)*3.600	m^3	2.27
型枠（前面）	3.600*√(1^2+0.5^2)	m^2	4.02
型枠（背面）	3.600*√(1^2+0.4^2)	m^2	3.88
足場工	3.600*√(1^2+0.5^2)	掛m2	4.02

3号側壁護岸	【1.0m当り】

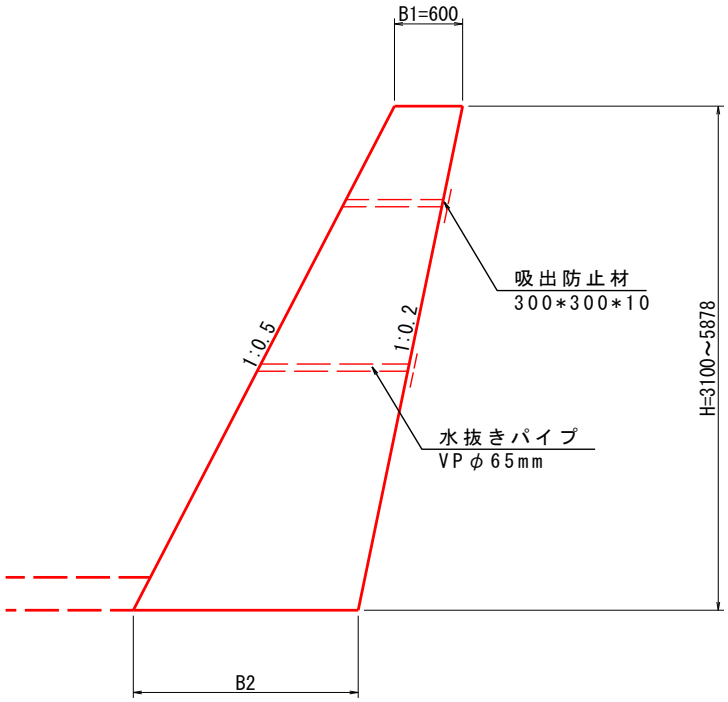

項目	計算式	単位	小計
【H=3.10m】 H=	3.100	m	3.100
B1=	0.6	m	0.600
B2=	0.6+(0.5-0.2)*3.100	m	1.530
コンクリート	1/2*(0.60+1.53)*3.100	m^3	3.30
型枠（前面）	3.100*√(1^2+0.5^2)	m^2	3.47
型枠（背面）	3.100*√(1^2+0.2^2)	m^2	3.16
足場工	3.100*√(1^2+0.5^2)	掛m2	3.47
【H=4.597m】 H=	4.597	m	4.597
B1=	0.6	m	0.600
B2=	0.6+(0.5-0.2)*4.597	m	1.979
コンクリート	1/2*(0.60+1.979)*4.597	m^3	5.93
型枠（前面）	4.597*√(1^2+0.5^2)	m^2	5.14
型枠（背面）	4.597*√(1^2+0.2^2)	m^2	4.69
足場工	4.597*√(1^2+0.5^2)	掛m2	5.14
【H=4.615m】 H=	4.615	m	4.615
B1=	0.6	m	0.600
B2=	0.6+(0.5-0.2)*4.615	m	1.985
コンクリート	1/2*(0.60+1.985)*4.615	m^3	5.96
型枠（前面）	4.615*√(1^2+0.5^2)	m^2	5.16
型枠（背面）	4.615*√(1^2+0.2^2)	m^2	4.71
足場工	4.615*√(1^2+0.5^2)	掛m2	5.16

3号側壁護岸	【1.0m当り】

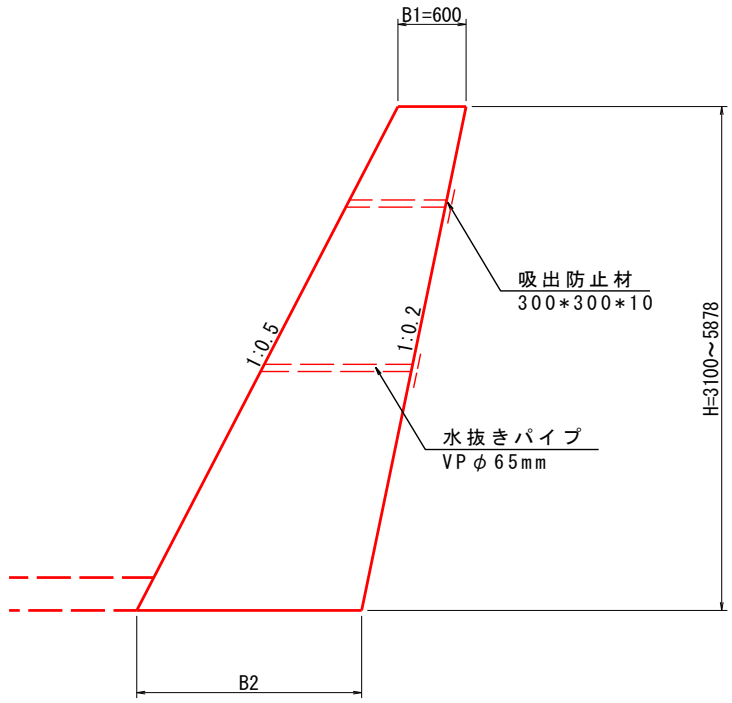

項目	計算式	単位	小計
【H=5.657m】 H=	5.657	m	5.657
B1=	0.6	m	0.600
B2=	0.6+(0.5-0.2)*5.657	m	2.297
コンクリート	1/2*(0.60+2.297)*5.657	m^3	8.19
型枠（前面）	5.657*√(1^2+0.5^2)	m^2	6.32
型枠（背面）	5.657*√(1^2+0.2^2)	m^2	5.77
足場工	5.657*√(1^2+0.5^2)	掛m2	6.32
【H=5.878m】 H=	5.878	m	5.878
B1=	0.6	m	0.600
B2=	0.6+(0.5-0.2)*5.878	m	2.363
コンクリート	1/2*(0.60+2.363)*5.878	m^3	8.71
型枠（前面）	5.878*√(1^2+0.5^2)	m^2	6.57
型枠（背面）	5.878*√(1^2+0.2^2)	m^2	6.00
足場工	5.878*√(1^2+0.5^2)	掛m2	6.57

4号側壁護岸	【1.0m当り】

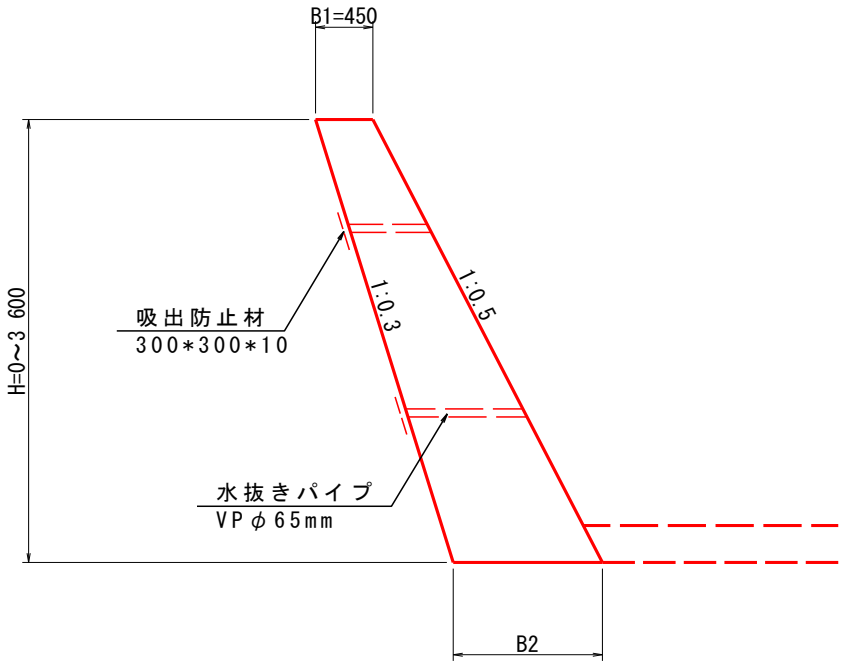

項目		計算式	単位	小計
【H=2.80m】	H=	2.80	m	2.800
	B1=	0.45	m	0.450
	B2=	0.45+(0.5-0.3)*2.800	m	1.010
コンクリート		1/2*(0.450+1.010)*2.800	m^3	2.04
型枠（前面）		2.800*√(1^2+0.5^2)	m^2	3.13
型枠（背面）		2.800*√(1^2+0.3^2)	m^2	2.92
足場工		2.800*√(1^2+0.5^2)	掛m2	3.13
【H=3.60m】	H=	3.60	m	3.600
	B1=	0.45	m	0.450
	B2=	0.45+(0.5-0.3)*3.600	m	1.170
コンクリート		1/2*(0.450+1.170)*3.600	m^3	2.92
型枠（前面）		3.600*√(1^2+0.5^2)	m^2	4.02
型枠（背面）		3.600*√(1^2+0.3^2)	m^2	3.76
足場工		3.600*√(1^2+0.5^2)	掛m2	4.02

6号側壁護岸	【1.0m当り】

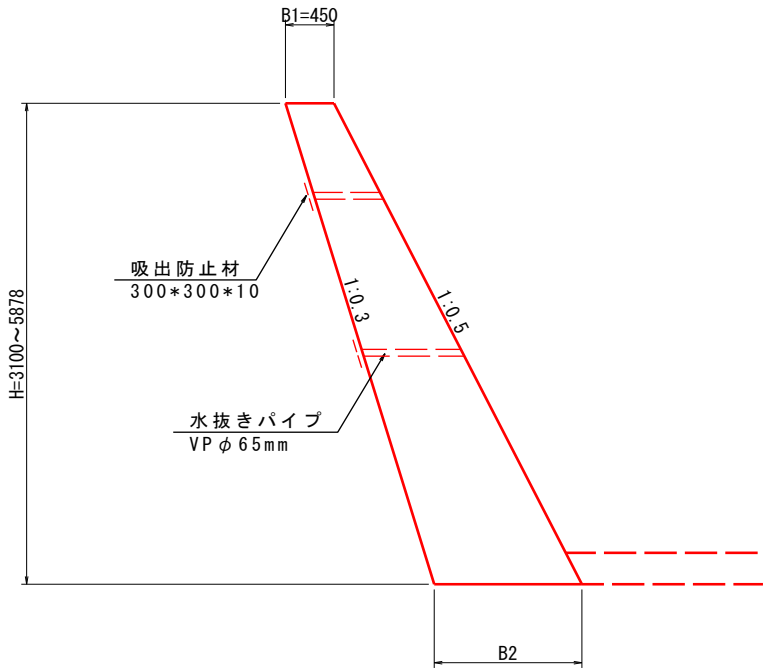

項目	計算式	単位	小計
【H=3.10m】 H=	3.100	m	3.100
B1=	0.45	m	0.450
B2=	0.45+(0.5-0.3)*3.100	m	1.070
コンクリート	1/2*(0.45+1.070)*3.100	m^3	2.36
型枠（前面）	3.100*√(1^2+0.5^2)	m^2	3.47
型枠（背面）	3.100*√(1^2+0.3^2)	m^2	3.24
足場工	3.100*√(1^2+0.5^2)	掛m2	3.47
【H=4.597m】 H=	4.597	m	4.597
B1=	0.45	m	0.450
B2=	0.45+(0.5-0.3)*4.597	m	1.369
コンクリート	1/2*(0.45+1.369)*4.597	m^3	4.18
型枠（前面）	4.597*√(1^2+0.5^2)	m^2	5.14
型枠（背面）	4.597*√(1^2+0.3^2)	m^2	4.80
足場工	4.597*√(1^2+0.5^2)	掛m2	5.14
【H=4.615m】 H=	4.615	m	4.615
B1=	0.45	m	0.450
B2=	0.45+(0.5-0.3)*4.615	m	1.373
コンクリート	1/2*(0.45+1.373)*4.615	m^3	4.21
型枠（前面）	4.615*√(1^2+0.5^2)	m^2	5.16
型枠（背面）	4.615*√(1^2+0.3^2)	m^2	4.82
足場工	4.615*√(1^2+0.5^2)	掛m2	5.16

6号側壁護岸	【1.0m当り】

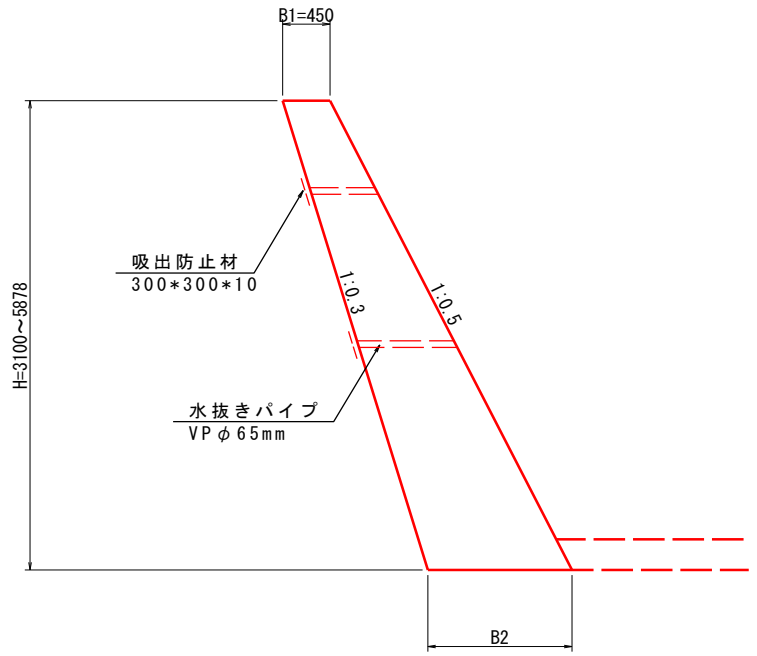

項目	計算式	単位	小計
【H=5.657m】 H=	5.657	m	5.657
B1=	0.45	m	0.450
B2=	0.45+(0.5-0.3)*5.657	m	1.581
コンクリート	1/2*(0.45+1.581)*5.657	m^3	5.74
型枠（前面）	5.657*√(1^2+0.5^2)	m^2	6.32
型枠（背面）	5.657*√(1^2+0.3^2)	m^2	5.91
足場工	5.657*√(1^2+0.5^2)	掛m2	6.32
【H=5.878m】 H=	5.878	m	5.878
B1=	0.45	m	0.450
B2=	0.45+(0.5-0.3)*5.878	m	1.626
コンクリート	1/2*(0.45+1.626)*5.878	m^3	6.10
型枠（前面）	5.878*√(1^2+0.5^2)	m^2	6.57
型枠（背面）	5.878*√(1^2+0.3^2)	m^2	6.14
足場工	5.878*√(1^2+0.5^2)	掛m2	6.57

底　版　工

細　　別	規　　格	記号	計　　算　　式	単位	小　　計	合　　計
底版工	Cブロック面積		NO.1+10.700～NO.2+0.111	m	9.400	
		上面	プラニメーター求積より	m^2	41.5	
		下面	プラニメーター求積より	m^2	38.5	
コンクリート	18-5-40		1/2*(41.5+38.5)*0.3	m^3		12.000
目 地 材	瀝青質 t=10mm		12*1/10	m^2	1.2	
			9.71*0.300*1.118+9.71*0.300*1.118	m^2	6.5	
			計	m^2		7.7
			（斜比）1:0.5　α=1.11803			
	Dブロック面積		NO.2+0.111～NO.2+4.167	m	4.100	
		上面	プラニメーター求積より	m^2	31.9	
		下面	プラニメーター求積より	m^2	24.7	
コンクリート	18-5-40		1/2*(31.9+24.7)*1/2*(0.30+1.111)	m^3		19.966
目 地 材	瀝青質 t=10mm		19.966*1/10	m^2	2.0	
			4.19*0.300*1.118+4.19*0.300*1.118	m^2	2.8	
			計	m^2		4.8
			（斜比）1:0.5　α=1.11803			

帯工						
細　　別	規　　格	記号	計　　算　　式	単位	小　　計	合　　計
1号帯工						
コンクリート	18-5-40		(1/2*(11.26+5.50)*4.80-1/2*(4.80+2.00)*2.80)*0.70	m^3		21.5
型　枠	鋼製型枠		(1/2*(11.26+5.50)*4.80-1/2*(4.80+2.00)*2.80)*2	m^2	61.4	
		水通し	2.80*0.70*1.118*2	m^2	4.4	
			合計	m^2		65.8
足場工	キャットウォーク	延長	32/1.80	m		17.8
			（対象面積は下記参照）			
	下流側	右岸	1/2*(2.950+3.210)*2.6	m^2	8.0	
		左岸	1/2*(2.950+3.210)*2.6	m^2	8.0	
	上流側	右岸	1/2*(2.950+3.210)*2.6	m^2	8.0	
		左岸	1/2*(2.950+3.210)*2.6	m^2	8.0	
			合計	m^2		32.0
3号帯工						
目地材	瀝青質t=10mm	上流	1/2*(4.30+5.85)*3.10-1/2*(4.80+2.00)*2.80	m^2	6.2	
		下流	1/2*(3.375+5.70)*3.10-1/2*(4.80+2.00)*2.80	m^2		
			合計	m^2		6.2
			水通し部法勾配1:0.5　斜比1.11803			

帯工

細　　別	規　　格	記号	計　　算　　式	単位	小　　計	合　　計
根拠図						

1号帯工

目地材

正 面 図

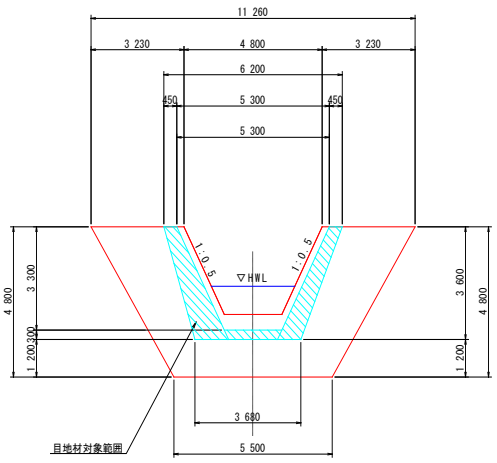

足場工

正 面 図

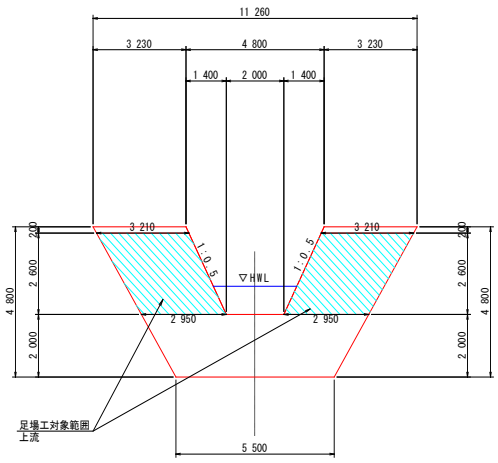

3号帯工

目地材

正 面 図

下　流

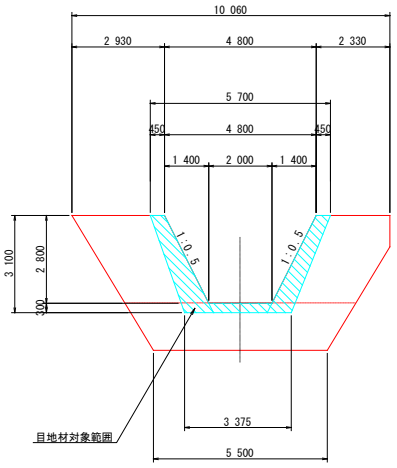

上　流

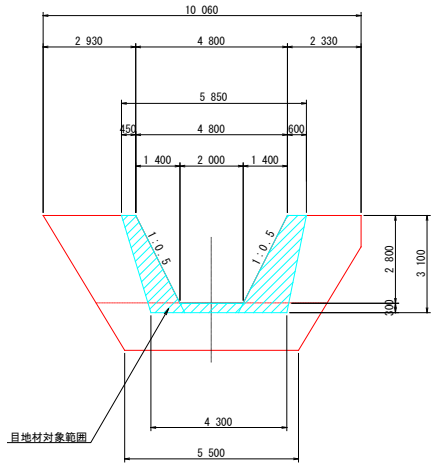

数　量　総　括　表

工事区分 (レベル1)	工　種 (レベル2)	種　別 (レベル3)	細　別 (レベル4)	規　格 (レベル5)	単位	数　量	摘　要
砂防堰堤							
	砂防土工						
		作業土工					
			埋戻し	土　砂	m^3	256	
	ｺﾝｸﾘｰﾄ堰堤工						
		2号山留擁壁					
			コンクリート	18-5-40	m^3	22	
			型　枠	無筋構造物	m^2	35	
			水抜きパイプ	VPφ65mm	m	7	
			吸出し防止材	300*300*30	m^2	1	
			目地工	瀝青質 t=10mm	m^2	8	
			足場工	単管傾斜足場	掛m^2	18	

本堤

土　積　計　算　書

測　点	点間距離	平均距離	埋戻し：下流側								
			断面積	平　均	数　量	断面積	平　均	数　量	断面積	平　均	数　量
R　-											
R　-											
R　-　23.70			3.0								
R　-　21.80	1.900m		3.0	3.00	5.7						
R　-　9.80	12.000m		4.7	3.85	46.2						
R　-　8.80	1.000m		3.5	4.10	4.1						
R　-　5.80	3.000m		13.0	8.25	24.8						
R　-　3.00	2.800m		1.4	7.20	20.2						
CL	3.000m		1.4	1.40	4.2						
L　-　3.00	3.000m		1.4	1.40	4.2						
L　-　5.80	2.800m		13.0	7.20	20.2						
L　-　7.60	1.800m		11.6	12.30	22.1						
L　-　10.80	3.200m		10.7	11.15	35.7						
L　-　20.80	10.000m		2.7	6.70	67.0						
L　-　21.30	0.500m		2.7	2.70	1.4						
L　-											
L　-											
合　計	45.000m				255.8m3						

2号山留擁壁						
細　　別	規　　格	記号	計　　算　　式	単位	小　　計	合　　計
2号山留擁壁（1.0式当り）						
コンクリート	18-5-40		1/2*6.75*3.00	m^3	10.13	
	下流側・左岸		6.75*0.50	m^3	3.38	
			1/2*6.75*2.50	m^3	8.44	22.0
型　枠	前面		1/2*5.59*3.00	m^2	8.39	
	下流側・左岸		5.59*0.50	m^2	2.80	
			1/2*5.59*2.50	m^2	6.99	18.2
	背面		1/2*5.10*3.00	m^2	7.65	
	下流側・左岸		5.10*0.50	m^2	2.55	
			1/2*5.10*2.50	m^2	6.38	16.6
水抜きパイプ	VPφ65mm		コンクリート数量より			
			22.0*1/3	m		7.3
吸出し防止材	300*300*30		型枠（無筋構造物：背面）数量より			
			16.6*1/3*0.30*0.30	m^2		0.5
目地工	瀝青質t=10mm		コンクリート数量より	m^2		7.6
足場工	単管傾斜足場		1/2*5.59*3.00	m^2	8.39	
	下流側・左岸		5.59*0.50	m^2	2.80	
			1/2*5.59*2.50	m^2	6.99	18.2

2号山留擁壁	【1.0m当り】

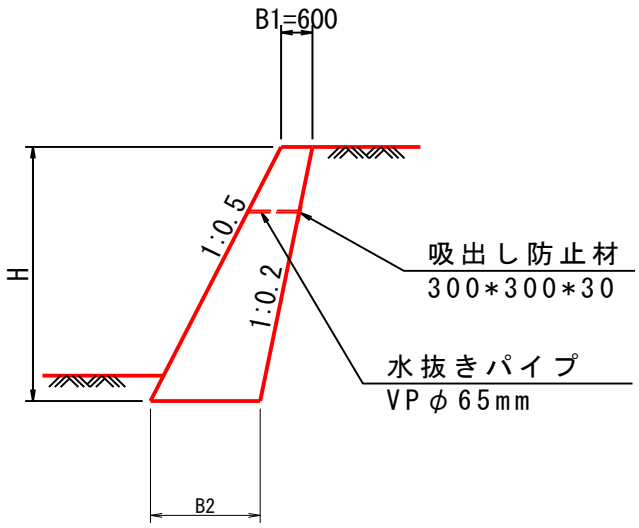

※水抜きパイプは2～3m²に1箇所とする.

項目	計算式	単位	小計
【H=5.00m】 H=		m	5.000
B1=	0.60	m	0.600
B2=	0.60+(0.5-0.2)*5.000	m	2.100
コンクリート	1/2*(0.60+2.100)*5.000	m^3	6.75
型枠（全面）	5.000*√(1^2+0.5^2)	m^2	5.59
型枠（背面）	5.000*√(1^2+0.2^2)	m^2	5.10
目地工	1/2*(0.60+2.100)*5.000*√(1^2+0.5^2)	m^2	7.55
足場工	5.000*√(1^2+0.5^2)	掛m2	5.59